EMERSON Climate Technologies

יחידת עיבוי 4.0 כ"ס

ZXL040E - TFD - 451

תוצרת "EMERSON"

מאפיינים	דגם
מתח הזנה	380VAC - 3PH - 50Hz
תפוקה ET/AT/RGT -23°/32°/5°C ET/AT/RGT -32°/32°/5°C	 20570 BTU/Hr 14530 BTU/Hr
מדחס	ZXI14KCE - TFD
זרם עבודה (מדחס)	8.6 Amps
סוג שמן	POE סינטטי
כמות שמן במדחס	1.24 L
מפריד שמן (נפח)	0.5 L
נפח רסיבר ב32°C	4.4 kg
מסנן מייבש (בקו נוזל)	יש
מראה נוזל (בקו נוזל)	יש
פרסוסטט לחץ נמוך מתכוונן	יש
קוטר צינור יניקה	Ø7/8"
קוטר צינור נוזל	Ø1/2"
סוג גז	R404A
מנוע מאוורר	1 יח'
כנף - מנוע מאוורר	Ø 450
הספק מנוע	116 watt
מהירות	830 rpm
ספיקת אוויר	2922 m3/h
בקר מהירות מנוע	יש
מפסק חשמלי	יש
זמזם - תקלת השבתה	12VDC , 0dB ÷ 80dB
מודול אבחון (דיאגנוסטיקה)	יש *
מודול הפשרה	אופציה
שמיכת בידוד למדחס	יש
רמת רעש (מרחק 1m)	61 db(A)
מידות היחידה עומק x גובה x רוחב	 1029 x 840 x 424 mm
משקל היחידה	93 kg
מק"ט פי.סי. חץ	216004

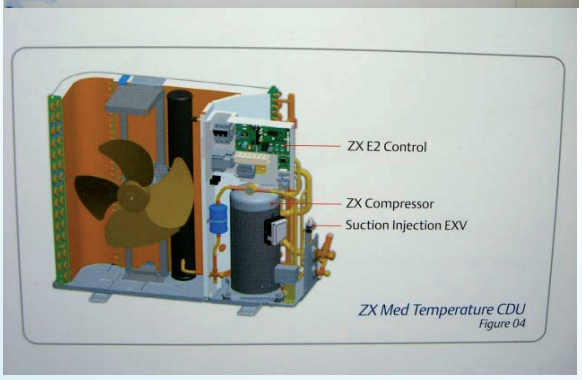

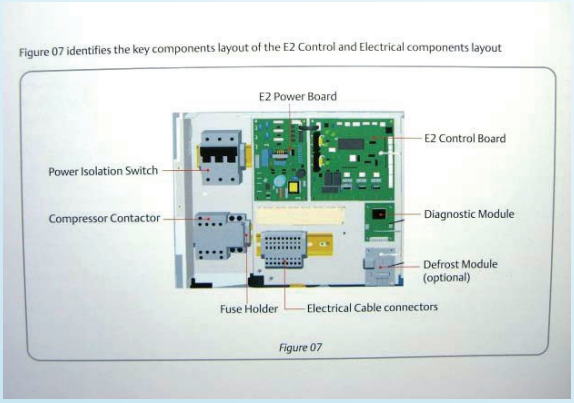

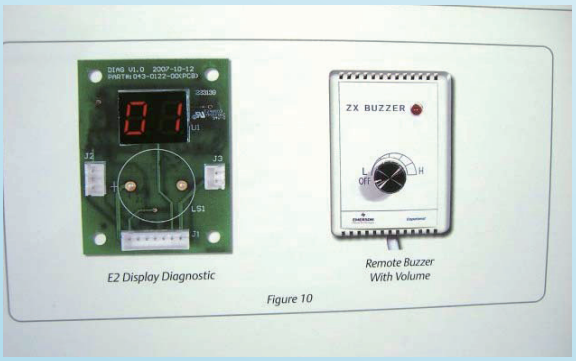

*מודול אבחון (דיאגנוסטיקה)

איתור תקלות ע"י צג אבחון:

1. סדר פאזות
2. חוסר פאזה
3. יתרת זרם של מדחס
4. ניתוק מדחס ע"י אוברלוד
5. עלייה טמפרטורת הגז בדחיסה
6. ניתוק עקב לחץ דחיסה גבוה
7. מכת קרר נוזל
8. תקלת רגש E2